Your Solutions Partner

설치 및 작동 설명서

클리어뷰 데이 커버

동영상을 보려면
위 QR 코드를 스
캔하십시오.

주의:	이 장비를 설치, 작동 또는 정비하기 전에 이 설명서를 빠짐없이 읽어 주십시오.

이 설명서는 2019년 현재 Duke Manufacturing Co.에서 저작권을 보유하며, 모든 권한을 보유합니다.
서면 허가 없이 복제할 수 없습니다. Duke는
Duke Manufacturing Co.의 등록 상표입니다.

P/N 522067
REV J 날짜 **02/28/2019**

목차

안전 지침 2–3
도구, 부품 및 하드웨어 4
A. 데이 커버 설치 5
B. 끝 유리 설치 및 조정 – 라인업의 끝 6
C. 끝 유리 설치 및 조정 – 주변 장치 7
D. 앞 유리 조정 8
E. 작동 – 드롭다운 데이 커버 9
F. 문제 해결 9
G. 청소 및 관리 9
H. 정비 9
I. 개요 및 기술 사양 10
J. 전원 공급 장치 설치 11
K. 배선도 11
L. 라인업 배선 12

중요 안전 지침

이 설명서 전체에서 장비의 작동이나 유지보수와 관련된 중요한 안전 문제를 나타내는 안전 용어와 기호를 찾을 수 있습니다.

경 고 — 피하지 않을 경우 사망이나 심각한 부상을 초래할 수 있는 위험한 상황을 나타냅니다.

주 의 — 피하지 않을 경우 경미하거나 중등도의 부상을 초래할 수 있는 위험한 상황을 나타냅니다.

주 의 — 중요 정보를 나타냅니다.

피하지 않을 경우 사망, 심각한 부상 및/또는 장비 손상을 초래할 수 있는 감전 위험을 나타냅니다.

피하지 않을 경우 경미하거나 중등도의 부상을 초래할 수 있는 뜨거운 표면을 나타냅니다.

Your Solutions Partner

장치의 안전한 작동을 위해 이 설명서의 경고 및 주의사항 외에 다음 가이드라인을 따르십시오.

- 장비를 사용하기 전에 모든 지침을 읽으십시오.
- 이 설명서에 명시된 원래 용도로 사용하기 위해서만 장비를 설치하거나 배치하십시오.
- 이 장비에 부식성 화학물질을 사용하지 마십시오.
- 코드나 플러그가 손상된 경우 또는 장비가 올바르게 작동하지 않거나 손상되었거나 떨어뜨린 경우 이 장비를 사용하지 마십시오.
- 이 장비는 반드시 자격을 갖춘 전문가가 정비해야 합니다. 조정 또는 수리가 필요한 경우 가까운 Duke 공인 서비스 센터에 문의하십시오.
- 장치의 개구부를 막거나 덮어 두지 마십시오.
- 코드나 플러그를 물에 담그지 마십시오.
- 코드를 뜨거운 표면에 가까이 두지 마십시오.
- 코드를 테이블 또는 카운터의 가장자리에 걸어 두지 마십시오.

다음 경고와 주의는 이 설명서 전체에 표시되어 있으며 주의 깊게 따라야 합니다.

- 장치의 전원을 끄고 전원을 분리하십시오.
- 이 설명서의 절차에는 화학 제품 사용이 포함될 수 있습니다. 이러한 제품을 사용하기 전에 물질안전보건자료를 읽어야 합니다.
- 이 장치는 현지 환경 규정 및/또는 기타 적용 가능한 규정에 따라 폐기해야 합니다.
- 이 장치는 어린이를 포함하여 신체, 감각 또는 정신적 기능이 떨어지거나 경험 및 지식이 부족한 사람이 사용할 수 있도록 고안되지 않았습니다. 이러한 사람이 사용할 경우 안전을 책임질 수 있는 사람이 감독하거나 장치 사용에 대한 지침을 제공해야 합니다.
- 어린이가 이 장치를 가지고 놀지 않도록 주의 감독해 주십시오.
- 인화성 압축가스가 들어 있는 에어로졸 캔 등의 폭발성 물질을 장치 안에 넣지 마십시오.
- 이 장치는 전원 공급 장치를 장착한 상태에서만 사용합니다.
- 전원 코드가 손상된 경우 위험을 방지하기 위해 제조업체나 정비 담당자 또는 이와 비슷한 자격을 갖춘 사람이 교체해야 합니다.

도구, 부품 및 하드웨어

필요한 도구(포함 안 됨):

Phillips 드라이버

7/16″ 렌치

13mm 렌치

3/32 알렌 렌치

조절형 펜치

포함된 부품 및 하드웨어:

메인 데이 커버 – 그림에 없음

216576
실리콘 실란트

212105
부싱 1개

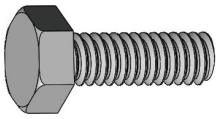

223424 육각 머리 볼트 10–24X1/2″4개

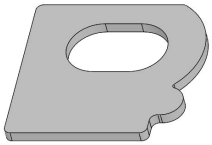

2501061 스테인리스 와셔 4개

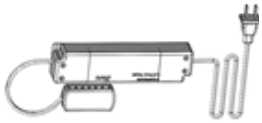

524414(120V)
524417(240V)
전원 공급 장치

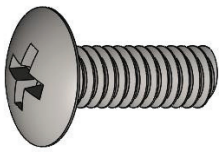

523030 볼트 1/4–20X1″2개

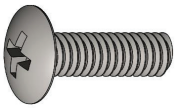

223108 볼트 1/4–20X3/4″2개

223398 플라스틱 와셔 4개

524100플라스틱 스페이서 4개

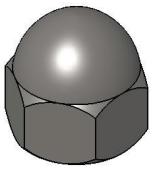

2233901/4–20 캡 너트 4개

225035 개스킷 2개

2501693 플라스틱 렌치 1개

226115
끝 유리 1개

Your Solutions Partner

설치

A. 클리어뷰 데이 커버 설치

필요한 도구: 7/16 렌치

1. 그림과 같이 장치 상단을 가로질러 도마를 놓습니다.

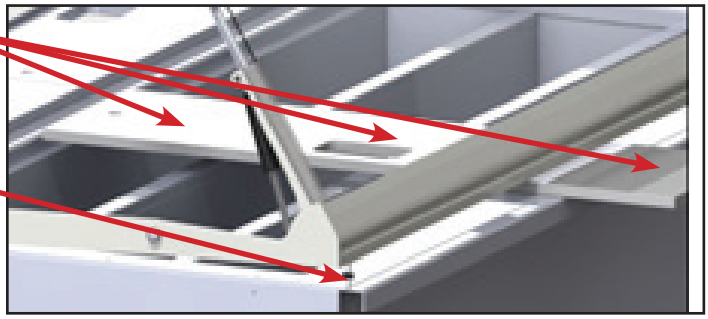

2. 제공된 부싱을 상단의 전선 구멍에 끼웁니다.

3. 장치를 설치하는 동안 데이 커버를 지탱하고 전선 끼임을 방지하기 위해 보드 상단 베이스 장치에 데이 커버를 놓습니다.

주 의 부상을 방지하기 위해 이 작업은 두 사람이 해야 합니다.

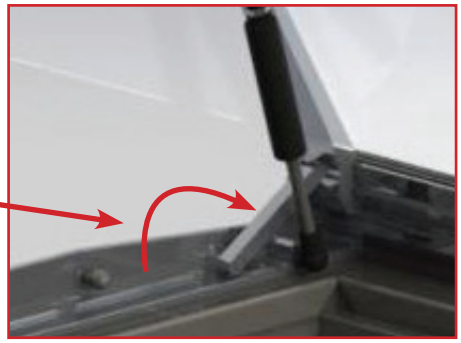

4. 데이 커버를 열고 잠금 장치를 양쪽의 제 위치로 밀어넣습니다.

5. 데이 커버가 좌우로 움직이는 것을 막기 위해 작업자 쪽에서 스테인리스 스틸 와셔로 육각 머리 볼트 2개를 수동 설치합니다.

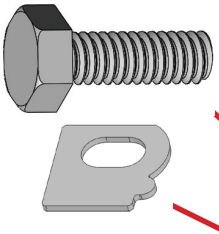

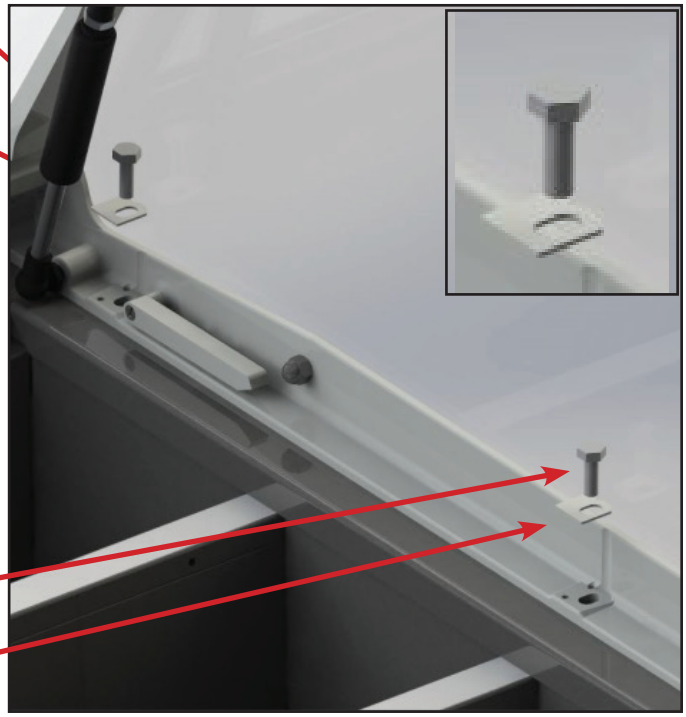

6. LED 전원 코드를 부싱을 통해 조심스럽게 당깁니다. 전선이 꼬이거나 끼이지 않도록 주의합니다.

7. 데이 커버를 살짝 들어올려 도마를 제거하고 데이 커버를 장치 쪽으로 내립니다. 데이 커버를 내릴 때 전선이 끼이지 않도록 주의합니다.

8. 남은 육각 머리 볼트 2개와 와셔를 고객 쪽에 설치합니다.

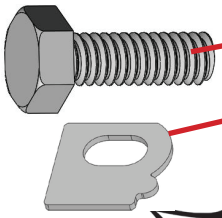

참고: 이때 볼트를 조이지 마십시오.

B. 끝 유리 설치 및 조정
(주변 장치)

참고: 2개의 냉각 팬을 나란히 설치할 경우 끝 유리 창 하나만 사이에 넣고 데이 커버를 함께 볼트로 고정해야 합니다.

필수 도구: Phillips 드라이버, 3/32 알렌 렌치, 7/16 렌치

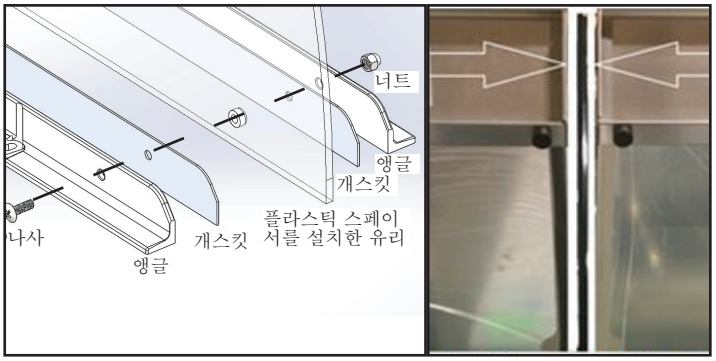

1. 2개의 베이스 장치를 함께 볼트로 고정하고 수평을 맞춘 다음 끝 유리에 플라스틱 스페이서를 놓고 2개의 개스킷과 장착 앵글 사이에 끝 유리를 설치합니다. 장착 구멍을 맞춥니다.

참고: 2개의 데이 커버 사이의 중앙에 유리를 놓고 틈이 생기지 않도록 볼트로 단단히 조여야 합니다. 필요한 경우 육각 볼트를 푸십시오.

2. 키트에 제공된 1/4-20 x 1″ 볼트와 1/4-20 캡 너트를 사용하여 끝 유리를 앵글에 조여 넣습니다(두 곳).
3. 양쪽에 있는 4개의 육각 볼트(2)를 조입니다.
4. 스테인리스 스틸 와셔의 하단에 실리콘을 도포합니다.

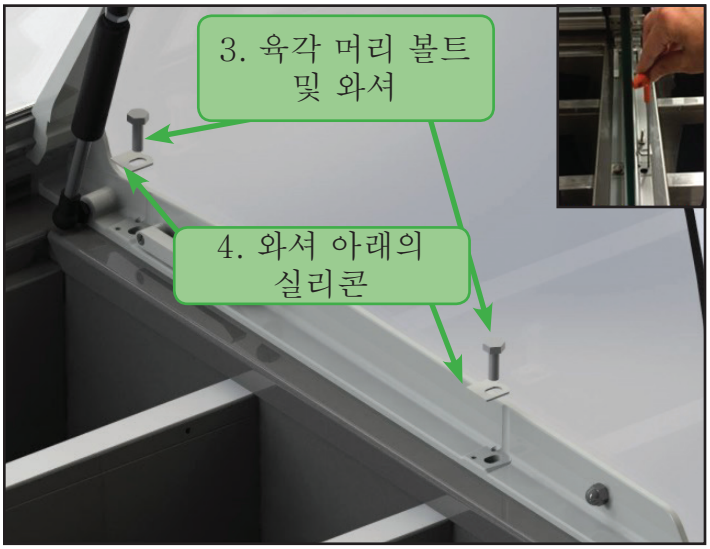

5. 오른쪽의 다이어그램에 표시된 것처럼 데이 커버의 아래쪽 가장자리를 따라 투명 실리콘을 도포합니다.

6. 라인업의 인접한 모든 장치에 대해 1~6단계를 반복합니다.

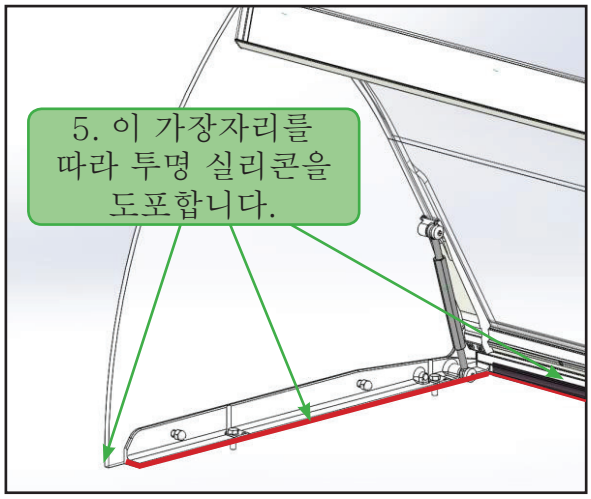

Duke
Your Solutions Partner

C. 끝 유리 설치 및 조정
(라인업의 끝)

필수 도구: Phillips 드라이버, 3/32 알렌 렌치, 7/16 렌치

1/4-20 X 3/4"

1. 베이스 장치를 설치하고 수평을 맞춘 다음 개스킷과 장착 앵글 바깥쪽의 끝 유리에 플라스틱 스페이서를 놓고 구멍을 맞춥니다.

2. 키트에 제공된 1/4-20 x 3/4" 볼트와 1/4-2 캡 너트를 사용하여 끝 유리를 앵글에 조여 넣습니다(두 곳).

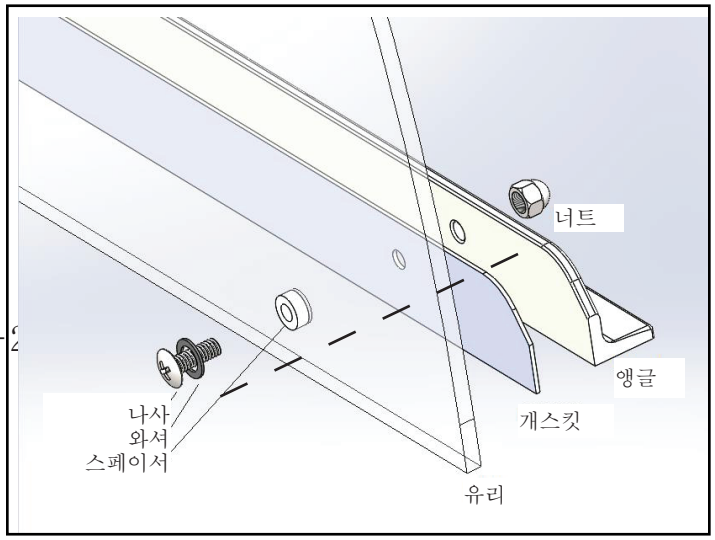

3. 양쪽에 있는 4개의 육각 볼트(2)를 조입니다.

4. 스테인리스 스틸 와셔의 하단에 실리콘을 도포합니다.

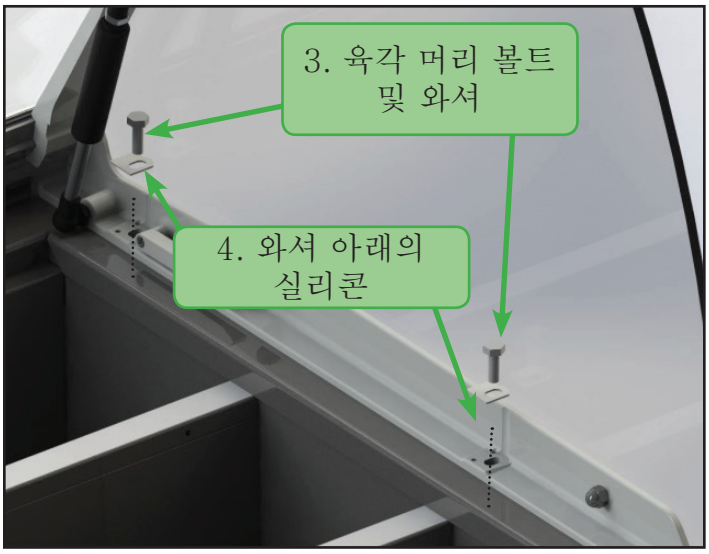

5. 오른쪽의 다이어그램에 표시된 것처럼 데이 커버의 아래쪽 가장자리를 따라 투명 실리콘을 도포합니다.

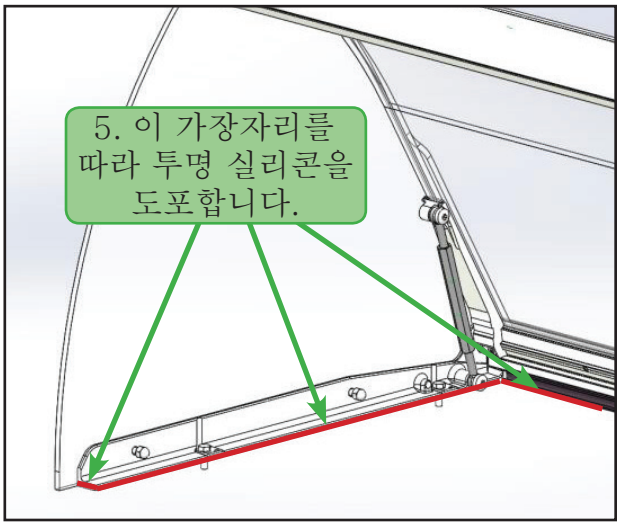

Your Solutions Partner

D. 앞 유리 조정

필수 도구: 조절형 펜치, 13mm 렌치

a.) 고정형 데이 커버 – 턴버클

1. 고정형 데이 커버에 맞춰 정렬을 시작합니다(있는 경우). 필요한 경우 턴버클을 좌우로 돌려 유리의 각도 위치를 올바르게 맞춥니다.

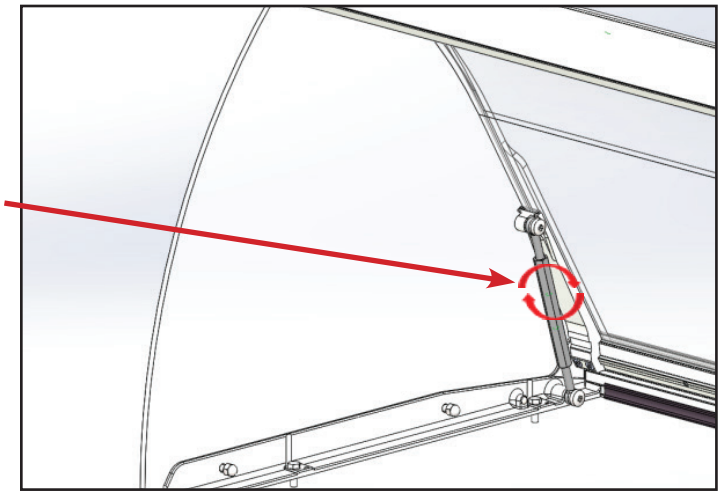

주 의 페인트가 긁히지 않도록 주의하십시오(키트에 포함된 플라스틱 렌치 사용).

참고: 앞 유리 조정 시 끝 유리를 가이드로 사용하십시오. 올바르게 조정된 경우 앞 유리의 곡선이 끝 유리의 가장자리와 평행해지며 상단까지의 각도가 약 60° 가 됩니다.

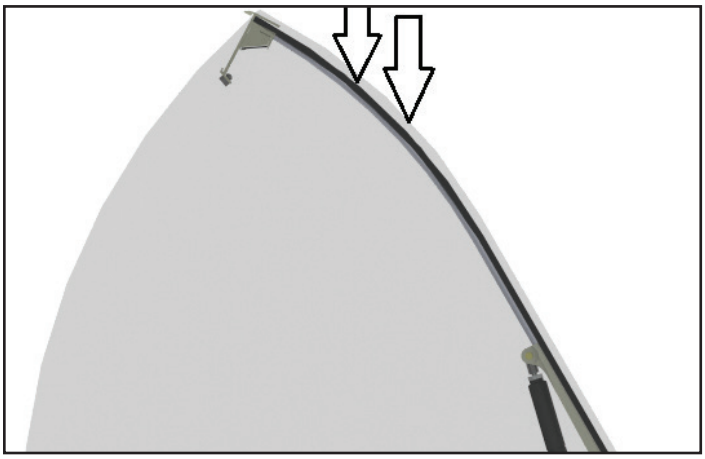

b.) 접이식 데이 커버 – 가스 쇼크

1. 배송 중에 가스 쇼크를 고정하기 위해 사용된 와이어 타이를 자릅니다.

2. 13mm 멍키 렌치를 사용하여 접이식 데이 커버 안의 가스 램 조절 너트를 풉니다.

참고: 가스 쇼크를 제거해야 할 경우 작은 드라이버를 사용하여 쇼크의 끝에 있는 클립을 제거하십시오.

3. 조절형 펜치를 사용하여 가스 램의 실린더를 돌려 앞 유리를 원하는 각도로 또는 인접한 장치와 일렬로 정렬될 때까지 조절합니다.

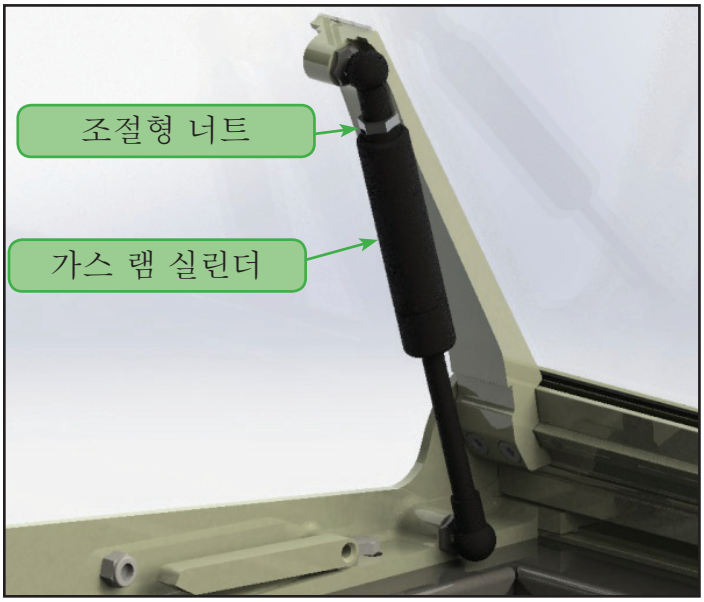

주 의 페인트가 긁히지 않도록 주의하십시오(천이나 이와 유사한 안감을 사용해 실린더를 감쌈).

4. 끝 피팅에 대고 조절 나사를 조입니다.

5. 두 번째 가스 램에 대해 동일한 단계를 반복합니다.

Duke
Your Solutions Partner

E. 작동 – 드롭다운 데이 커버

1. 작동 중에 데이 커버가 열리면 양쪽 끝의 잠금 장치를 사용합니다.

2. 커버를 내리기 전에 잠금 장치를 제거합니다.

참고: 커버를 열면 LED 조명이 켜지고 커버를 내리면 꺼집니다.

F. 문제 해결

문제	가능한 원인	시정 조치 제안
커버가 열릴 때 조명이 꺼져 있음	1. 데이 커버의 플러그가 분리되어 있음 2. 조명 고정장치: 연결 문제 또는 고장 3. 스위치: 잘못된 배선 또는 고장 4. 잘못된 위치	1. 데이 커버의 플러그를 연결합니다. 2. 조명 산광기를 제거하고, 조명 고정장치 사이에 간격이 없는지 확인합니다. 3. 문제 해결 단계를 문의하기 위해 Duke Service에 전화합니다. 4. 스위치 위치 조정을 위해 Duke Service에 전화합니다.
데이 커버가 계속 열려 있지 않음	1. 가스 램 오작동 2. 스위치 위치 조정이 필요함	1. 데이 커버를 올려서 잠가 두고 Duke Service에 전화합니다. 2. 스위치 위치 조정을 위해 Duke Service에 전화합니다.

G. 청소 및 관리

주 의 너무 강력한 청소용품을 사용하면 유리 또는 페인트 칠한 표면이 손상되어 보증이 무효화됩니다.

사용 가능: 서브웨이 유리 & 다중 표면 세정제 또는 순한 비누와 물로만 데이 커버 유리와 페인트 칠한 표면을 닦습니다.

사용 금지 연마제 또는 암모니아 기반의 세정제, 서브웨이 낙서 제거제, 서브웨이 탈지제, 서브웨이 화장실 세정제 또는 얼룩 제거제(PH가 높은 제품).

H. 정비

이 장비의 설치와 정비는 반드시 자격을 갖춘 전문가가 해야 합니다.
개조는 반드시 자격증을 소지한 전기 기사가 해야 합니다. 데이 커버를 설치하거나 정비하기 전에 베이스 장치를 끄고 주 전원을 분리하십시오.

Your Solutions Partner

I. 개요 및 기술 사양

클리어뷰 데이 커버는 서브웨이 식품 보관 장비에 설치할 수 있도록 설계되었습니다. 드롭다운 및 고정형 모델 둘 다 LED 조명이 달려 있습니다. 드롭다운 모델에는 커버를 열면 조명이 켜지고 커버를 아래로 내리면 꺼지는 자동 조명 스위치가 포함되어 있습니다.

공급업체명: Duke Manufacturing Co.
2305 North Broadway
St. Louis, MO 63102 USA

일련 번호: _____
수령한 날짜: _____
무료 전화: 1-800-735-3853
팩스: 1-314-231-5074
정비 참조 번호: _____
현지 정비업체명:

_____

일반 사양:
높이: 20 7/8”
너비: 24 5/8”
표준 길이: 18”, 25”, 31”(고정형)
36”, 48”, 60”, 74”, 86”(드롭다운)

전원 공급 장치 전기 정격:		
100-120VAC	입력:	50/60Hz, 0.36a, l: 0.95
	출력:	24VDC, 최대1.25A, 최대 30W
220-240VAC	입력:	50-60 Hz, l: 0.95
	출력:	24VDC, 최대1.25A, 최대 30W

모델 번호: S W D 800 - 60 - LED

- 서브웨이
- 드롭다운 고정형
- 시리즈(클리어뷰)
- 크기(인치)/cm
- LED 조명

IP20

Your Solutions Partner

J. 전원 공급 장치 설치

필수 도구: 양면 테이프 – 포함 안 됨

필요한 부품: 전원 공급 장치

⚠ 경 고

이 장치는 전원 공급 장치를 장착한 상태에서만 사용합니다.

1. LED 전원 코드를 후면 패널의 플라스틱 그로밋을 통해 당깁니다.
2. 코드의 라인업과 도달 거리를 기준으로 전원 공급 장치의 최적 위치를 결정합니다. 라인업 전선 배치에 대한 자세한 내용은 라인업 배선 (12페이지)을 참조하십시오.
3. 양면 테이프를 사용하여 전원 공급 장치를 설치합니다.
   요령: 단단히 붙이려면 전원 공급 장치를 설치하기 전에 알코올로 표면을 닦으십시오.
4. LED 전원 코드를 전원 공급 블록에 연결합니다.

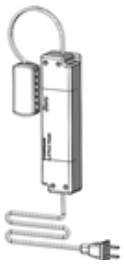

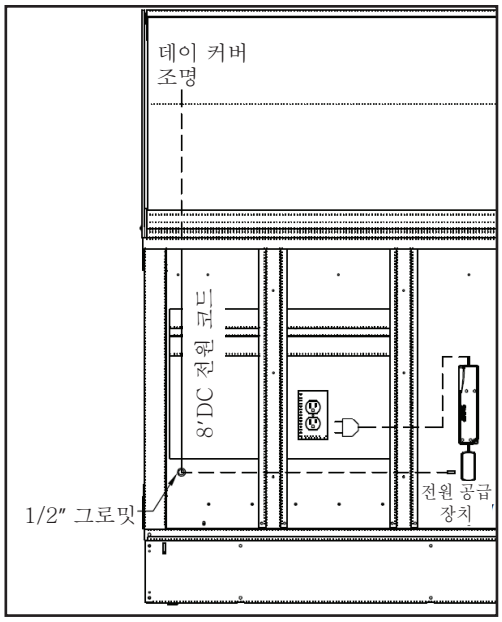

⚠ 경 고 상된 경우 위험을 방지하기 위해 제조업체나 정비 담당자 또는 이와 비슷한 자격을 갖춘 사람이 교체해야 합니다.

K. 배선도

120V:

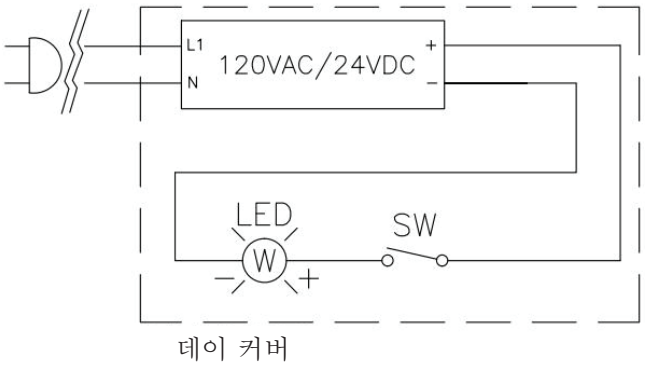

220–240V:

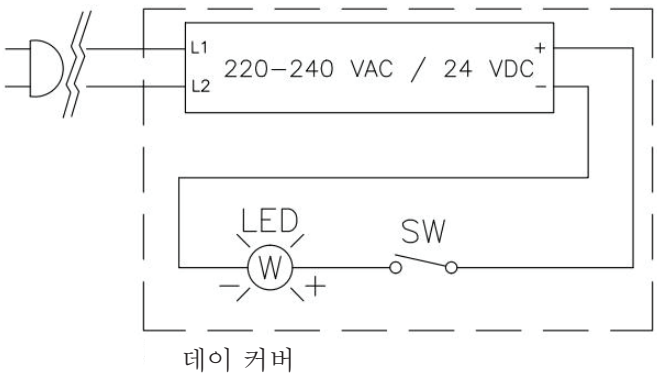

L. 라인업 배선

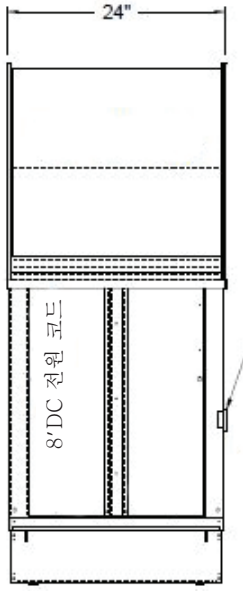

빵

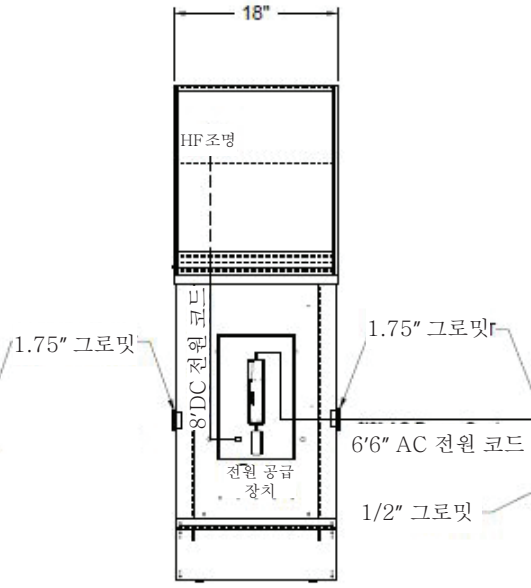

따뜻한 음식

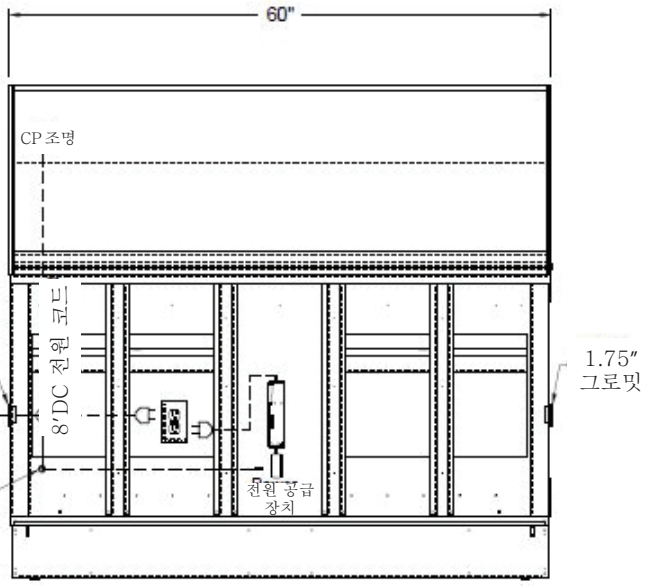

냉각 팬

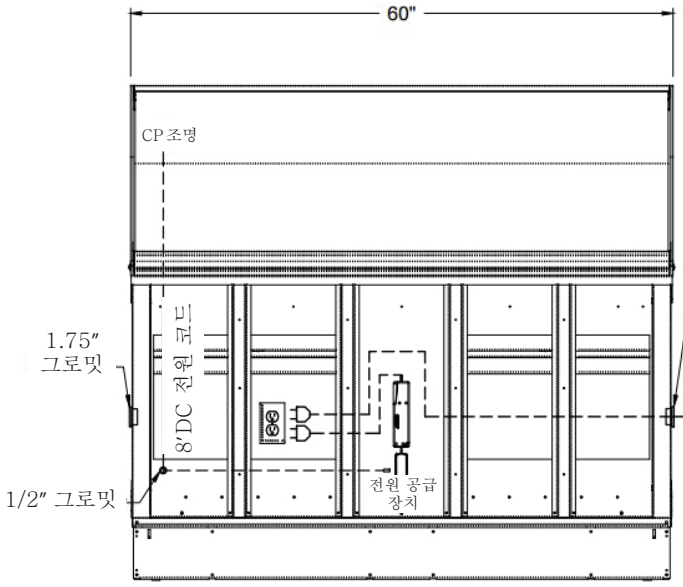

냉각 팬

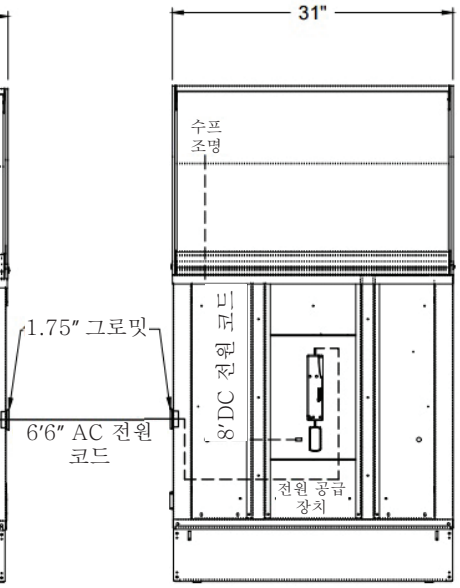

수프 및 쿠키

고객 쪽에서 보는 모습

2501640 도면 참조

* 수프 및 쿠키 전원 공급 장치는 풀린 상태로 배송해야 합니다.
데이 커버의 AC 전원 코드가 콘센트에 닿지 않을 경우 전원 공급 장치를 주변 장치 밑에 설치할 수 있습니다.
이는 냉각 팬 장치가 60" 보다 큰 라인업에 적용됩니다.